007.002.02

Rz20 (√)

А–А

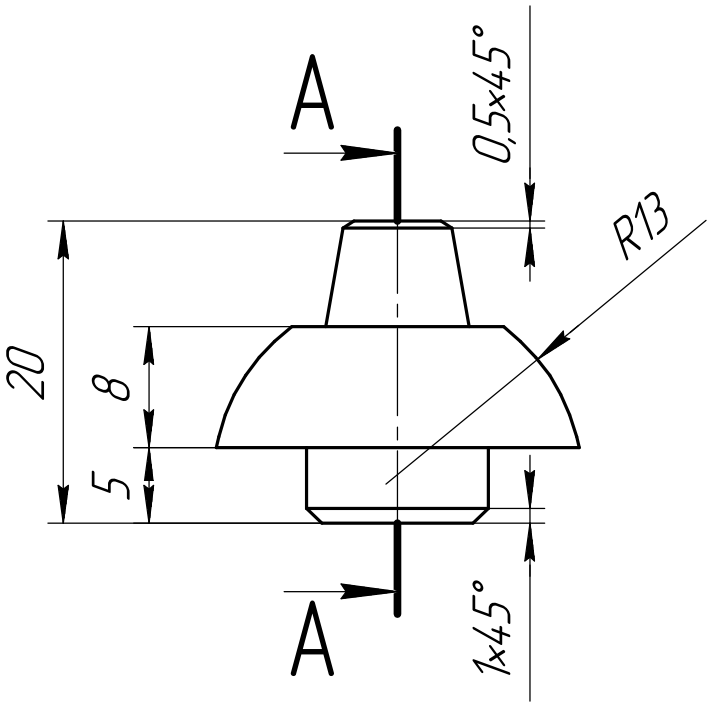

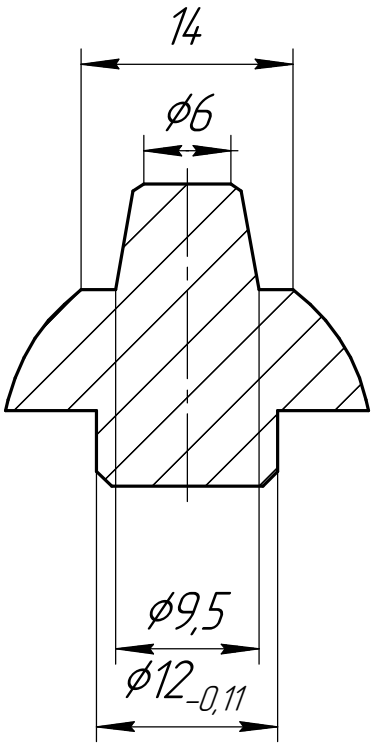

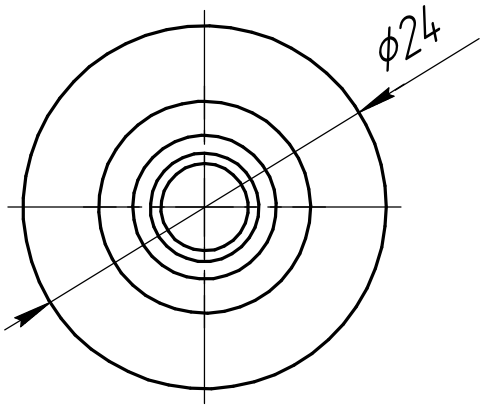

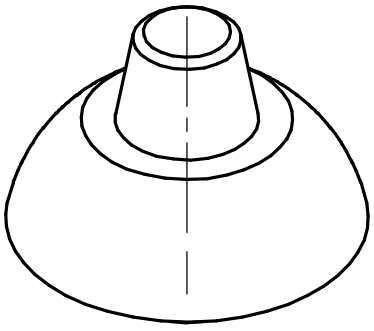

1 H12, h12, ± $\frac{IT12}{2}$.

2 Допускается замена материала на AISI 304, AISI 316.

Изм.	Лист	№ докум.	Подп.	Дата
Разраб.		Грицай М.А.		
Пров.		Казаков Е.Н.		
Т.контр.				
Н.контр.				
Утв.		Кондратьев В.В.		

007.002.02

Колпачок

Лит.	Масса	Масштаб
	0,03	2:1
Лист	Листов 1	

Круг 30-В1 ГОСТ 2590-2006 / 08Х18Н10 ГОСТ 5632-2014

Перв. примен. | Справ. № | Подп. и дата | Инв. № дубл. | Взам. инв. № | Подп. и дата | Инв. № подл.

Копировал | Формат А4